TLB Serie

TLB-CON4/2 Gleichlichtverstärker

- Hell- und dunkelschaltend
- Ausgänge kurzschlussfest
- Hohe Schaltfrequenz (typ. 10 kHz)
- Schaltzustandsanzeige über gelb/grün-LED
- Gegentaktendstufe (npn- und pnp-tauglich)
- Robustes Aluminiumgehäuse

Aufbau

Produktbezeichnung:

TLB-CON4/2

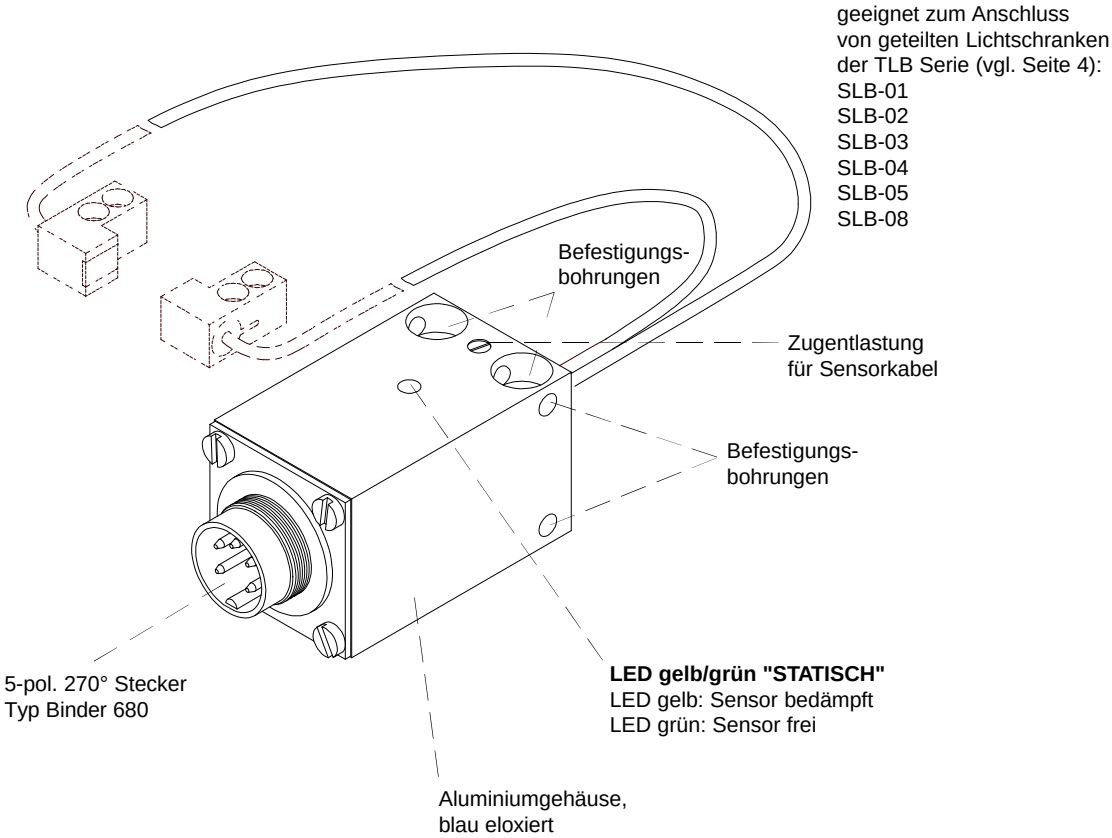

Technische Daten

Typ	TLB-CON4/2
Spannungsversorgung	+12VDC ... +32VDC, verpolsicher, überlastsicher
Empfindlichkeit	einstellbar über integriertes 10-Gang-Potentiometer
Stromverbrauch	typ. 50 mA
EMV-Prüfung nach	IEC - 801... CE
Steckerart	5-pol. Stecker 270°, Typ Binder 680
Betriebstemperaturbereich	-20°C ... +70°C
Lagertemperaturbereich	-20°C ... +85°C
Gehäuse	Aluminium, blau eloxiert
max. Schaltstrom	100 mA, kurzschlussfest
Schaltfrequenz	typ. 10 kHz
Ausgänge	Q = pnp-hellschaltend (pnp-Öffner) / npn-dunkelschaltend (npn-Schließer) Qinv = pnp-dunkelschaltend (pnp-Schließer) / npn-hellschaltend (npn-Öffner)
Schaltzustandsanzeige	über gelb/grün-LED am Gehäuse
Schutzart	IP64

Abmessungen

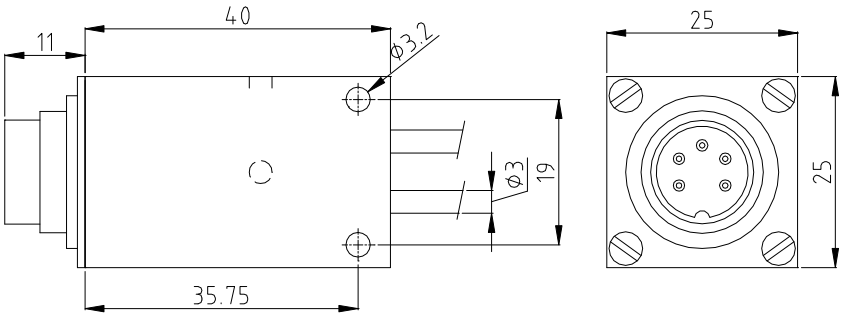

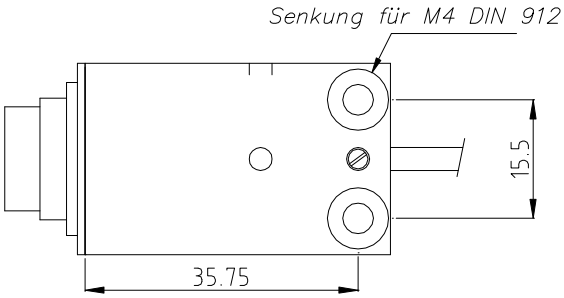

(Alle Abmessungen in mm)

Anschlussbelegung

Anschlussbelegung 5-pol. Stecker Typ Binder Serie 680

Pin-Nr.:	Farbe:	Belegung:
1	bl	GND (0V)
2	br	+Ub (+12VDC ... +32VDC)
3	ws	Ausgang Q
4	sw	Ausgang Qinv
5	rt	Anschlussüberwachung

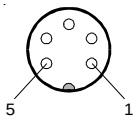

Anschlusskabel: cab-agl5 (l=2m)

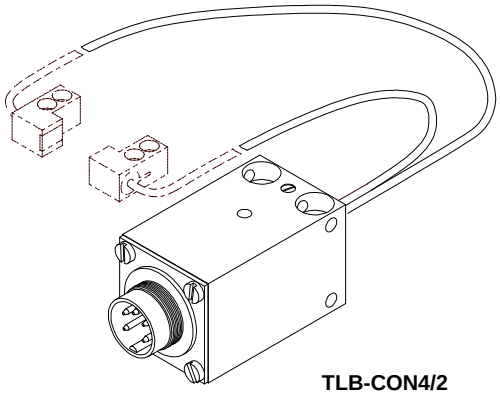

TLB-CON4/2

Einstellung

Vorgehensweise bei der Einstellung des Potentiometers

a) Lösen der 4 Schlitzschrauben

b) Lösen der Kunststoffschraube (Zugentlastung des Sensorkabels)

c) Elektronik an Steckerende vorsichtig aus dem Alu-Gehäuse herausziehen

d) gewünschte Einstellungen am Potentiometer vornehmen

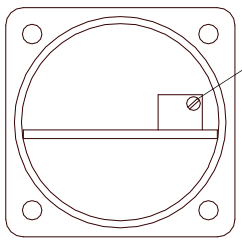

Potentiometer zur Einstellung des Verstärkungsfaktors
Zunahme des Analogsignals:
Drehung entgegen dem Uhrzeigersinn
(10-Gang-Potentiometer)

Produktfamilie

Gleichlichtverstärker im Werkzeugsteckergehäuse:

Anschlusskabel: cab-las-agl7 (2m)

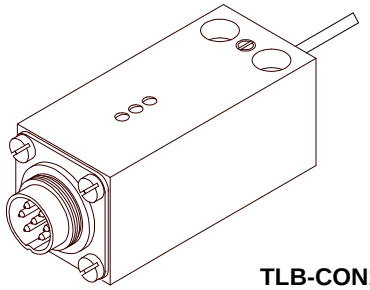

TLB-CON1/1

Anschlusskabel: cab-agl5 (2m)

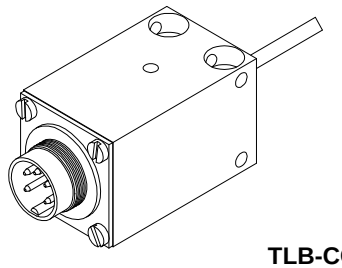

TLB-CON4/1

Gabellichtschranken:

FKB-06-...

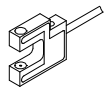

FKB-06-...-BL

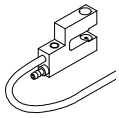

FKB-08-...

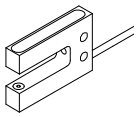

FKB-08-...-BL

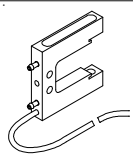

Geteilte Lichtschranken:

Anschlusskabel: cab-las-agl7 (2m)

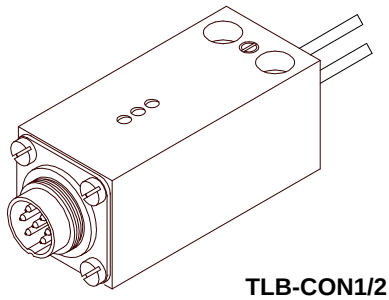

TLB-CON1/2

Anschlusskabel: cab-agl5 (2m)

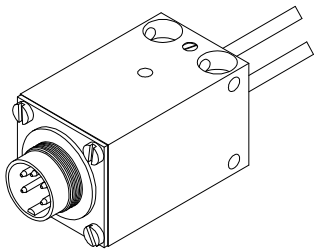

TLB-CON4/2

SLB-01

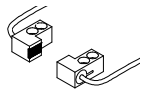

SLB-02

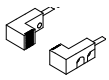

SLB-03

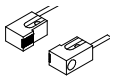

SLB-04

SLB-05

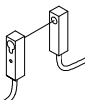

SLB-06

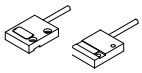
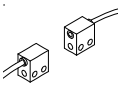
SLB-08